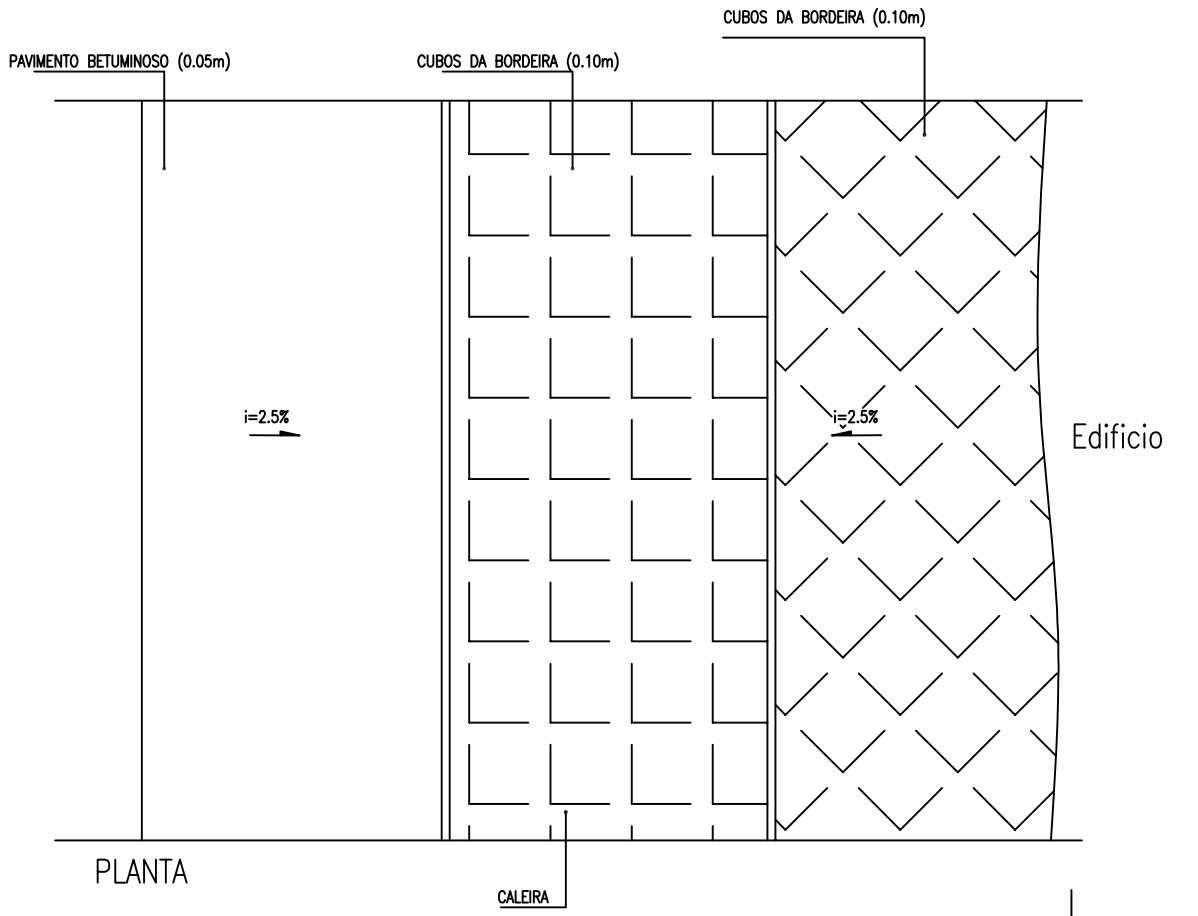

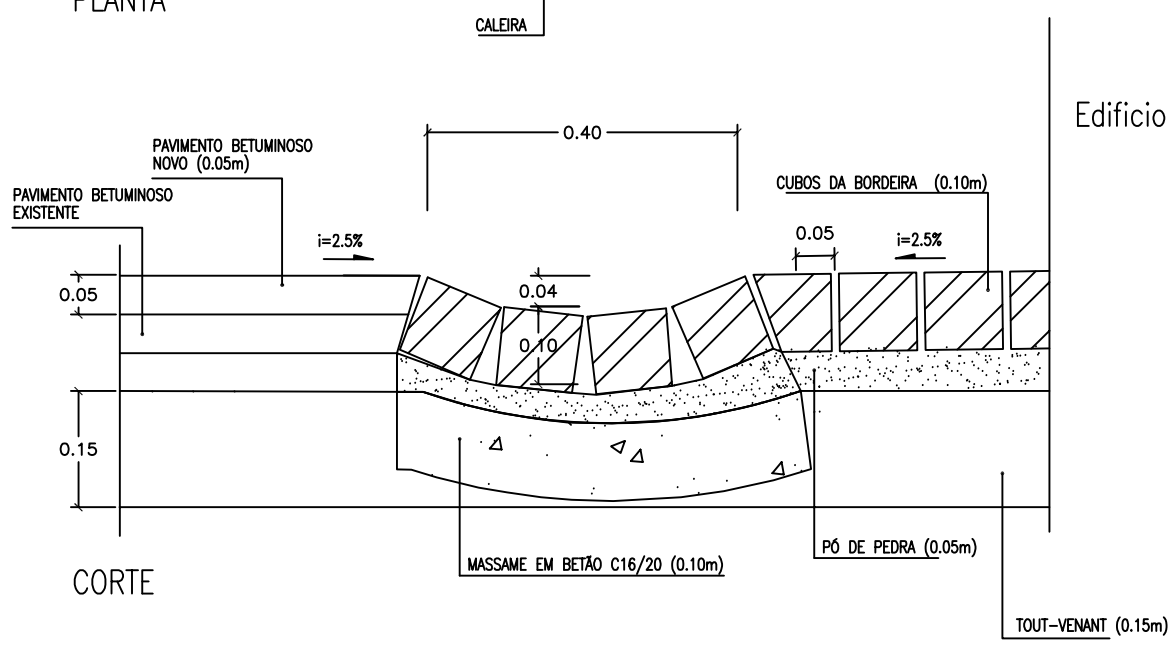

ZONAS DE ACESSO DE VIATURAS

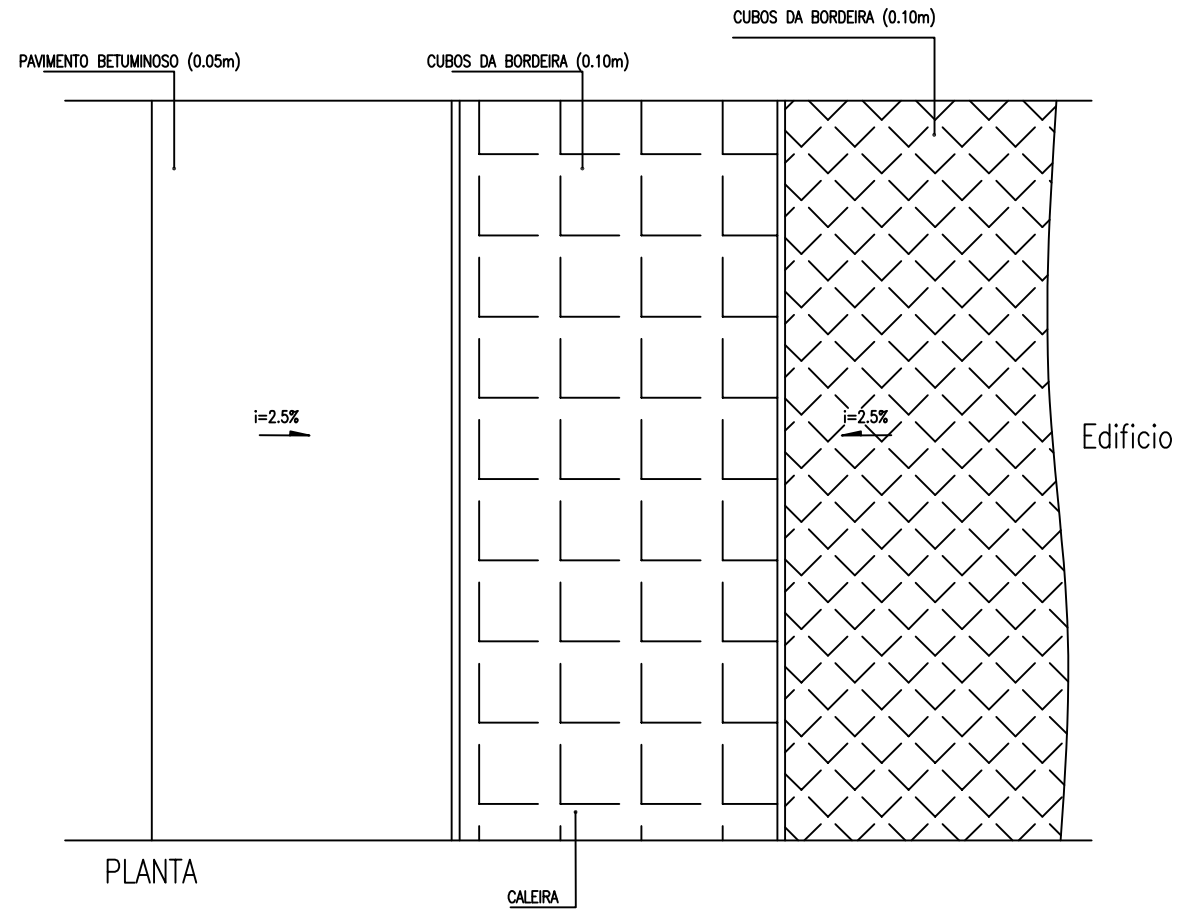

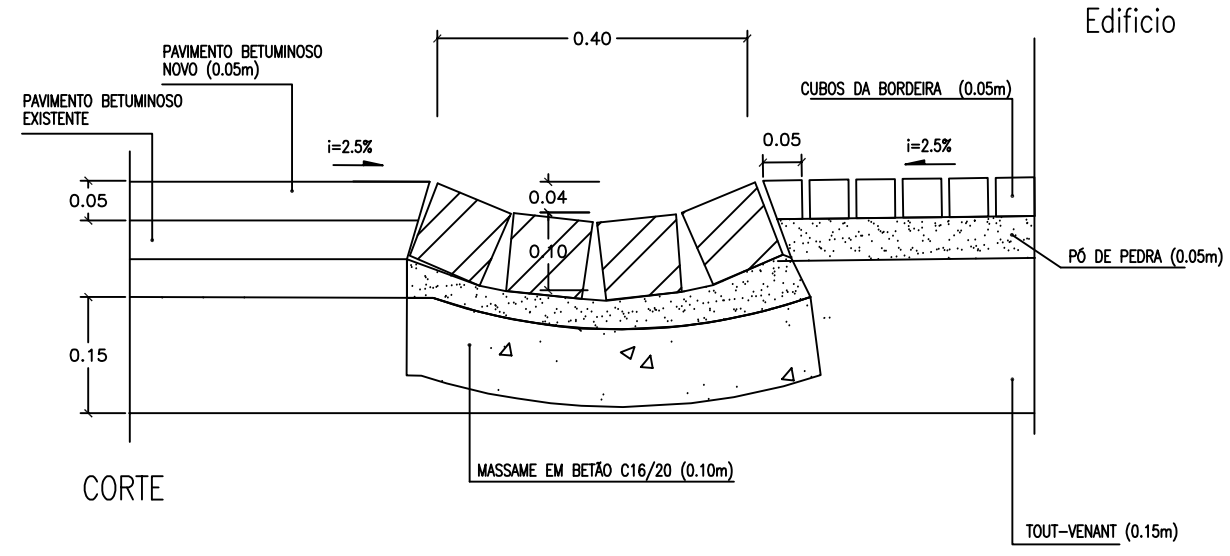

ZONAS pedonais

Município S. Brás de Alportel

CÂMARA MUNICIPAL DE SÃO BRÁS DE ALPORTEL

OBRA / LOCAL: Requalificação da ligação entre a circular norte e a EM513 São Brás de Alportel		ESCALA: 1/10	Nº: 18
PROJECTOU		PEÇAS: Pormenor tipo da caleira e pavimento envolvente	ARQUIVO
DESENHOU			SUBSTITUI
FASE			SUBSTITUIDO POR
DATA	05/2009		